Changement de pas Femelle 2" S60x6 Mâle 51 SMS / Adapter Female 2" S60x6 Male 51 SMS

FR ■ 1 ENG ■ 2

Famille / Family : **Accessoires pour cuves IBC** REFERENCE : **030600**

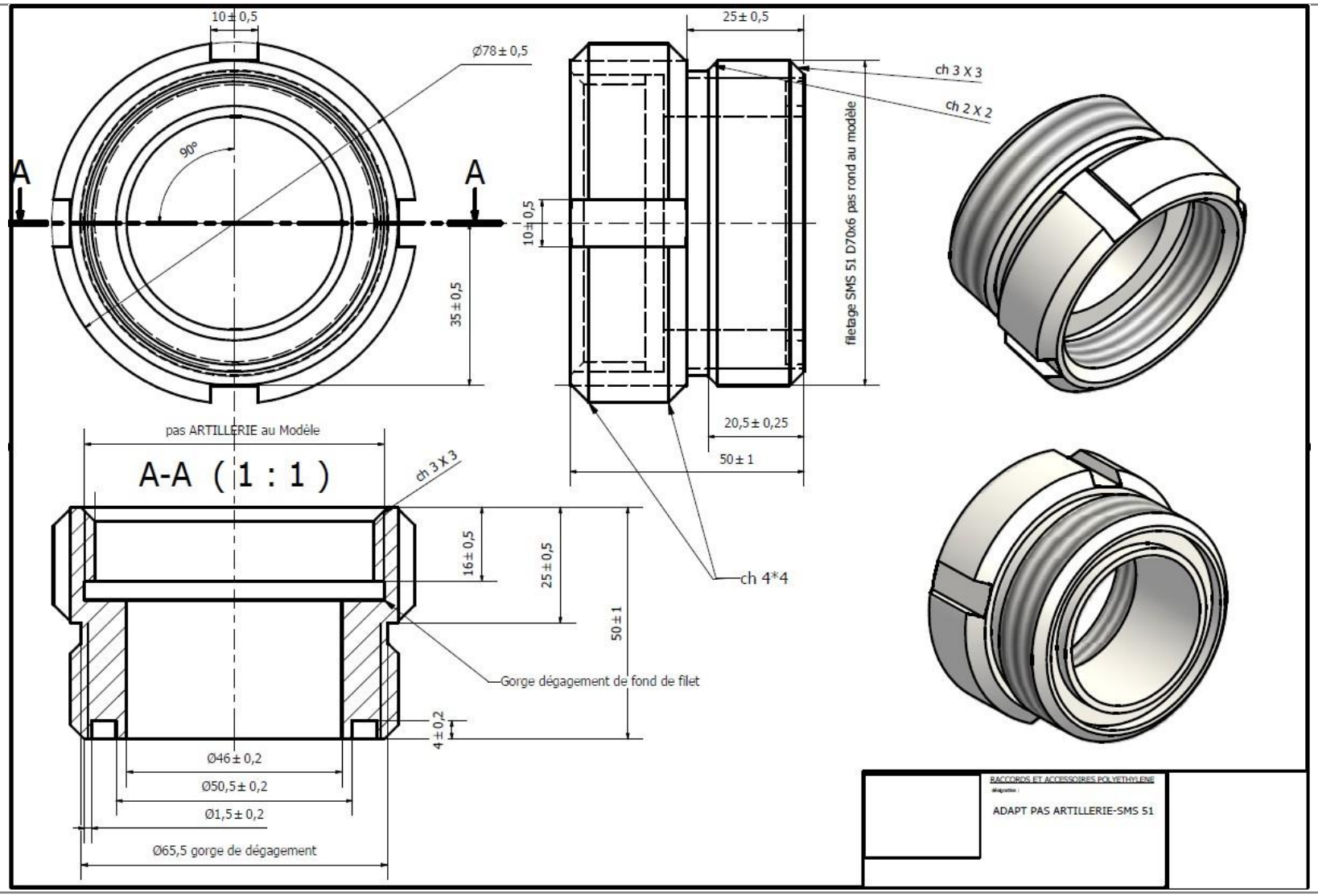

Réf. Doc : F11 – Créé le : 09/01/04 – Modifié le : 05/08/09 – indice : C

AXESS PACK
Les Pavillons de Sermenaz,
2507 avenue de l'Europe, 69140 Rillieux-la-Pape
web : www.axesspack.fr
mail : info@axesspack.com
tel. : +33 (0)4 3728 6818
fax : +33 (0)4 3737 4409